TECNOTRON
AUTOMAÇÃO & CONTROLES INDUSTRIAIS

CT08F/4P-C05.C1

Dimensões: mm

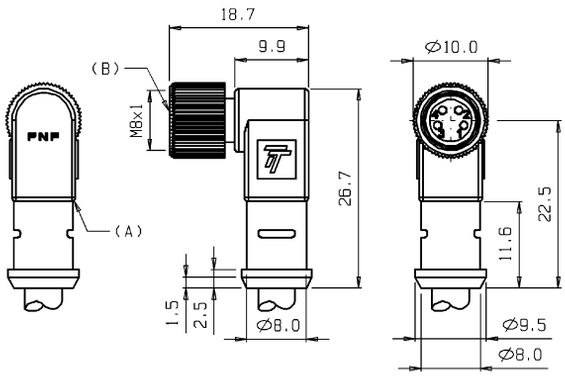

Tipo.....:	Conector Fêmea M8
Modelo.....:	Curvo
Part Number.....:	09.926.0402/000
Temperatura de Operação.....:	-25°C a +70°C
Material do Corpo (A).....:	TPU transparente
Material do Dielétrico(B).....:	TPU preto
Pino de Contato.....:	Latão, camada de 0.15 μm de Au sobre camada de Ni
Adaptador de Fixação.....:	Latão Niquelado
Anel de Vedação.....:	Viton
Quantidade de Pinos.....:	4
Capa Externa do Cabo.....:	PVC, sem propriedade anti-chama (Ø ≤ 5,5 mm)
Cor da Capa Externa do Cabo.....:	Cinza
Capa do Fio de Ligação.....:	PVC, sem propriedade anti-chama (Ø ≤ 1,8 mm)
Fio de Ligação.....:	4 Fios (0,25 mm²)
Comprimento do Cabo.....:	5 metros
Grau de Proteção.....:	IP-67
Função de Saída.....:	PNP
LED de Operação.....:	Verde
LED de Sinalização de Saída.....:	Amarelo (Pino 4 / Preto) Vermelho (Pino 2 / Branco)
Resistência do Contato.....:	≤ 5 mΩ
Corrente Nominal (@ 40°C).....:	3 A
Tensão Máxima de Operação.....:	10 a 30 Vcc
Resistência de Isolação.....:	> 10^9 Ω

Diagrama de Ligação:

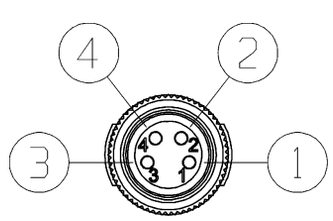

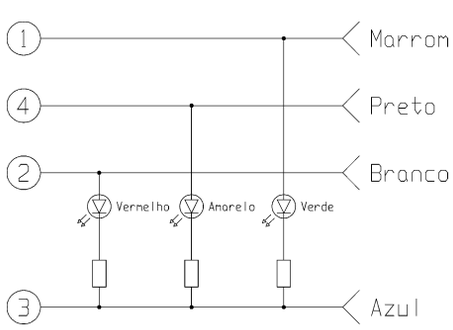

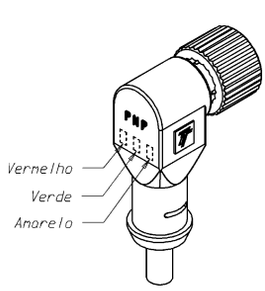

Reservamo-nos do direito de modificar qualquer informação contida neste site sem prévio aviso
Tecnotron Automação & Controles Industriais | Rua vera cruz, 305 - CEP: 06423-010 - Barueri - SP
Tel: +55 (11) 2744-1211 | www.tecnotron.ind.br